DEVIATORI - ALLINEATORI T18 e T25

I deviatori e allineatori a pattini CMC Impianti, sono particolari soluzioni di trasporto utilizzate nelle linee di processo e di confezionamento per dividere o raggruppare in modo continuo il flusso dei prodotti, confezionati e non.

SETTORI E AMBITI DI UTILIZZO

- industrie Food & Beverage
- industria farmaceutica e cosmetica
- industria chimica
- logistica

I CAMPI DI IMPIEGO DEI DEVIATORI ED ALLINEATORI:

- in asservimento a stazioni di controllo, quali: metal detector, barcode, controlli peso e sistemi di visione
- posti in ingresso ai palletizzatori permettono la preparazione e le configurazioni degli strati
- bilanciamento dei flussi di prodotto da macchine che hanno diverse capacità produttive

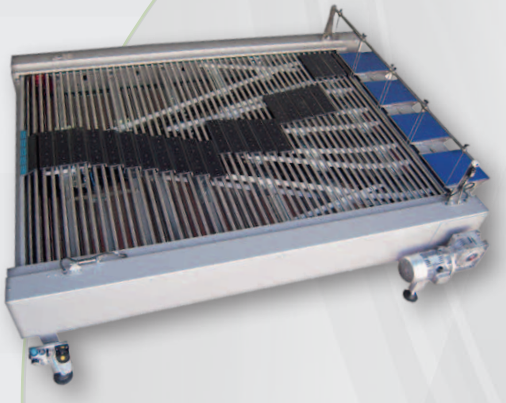

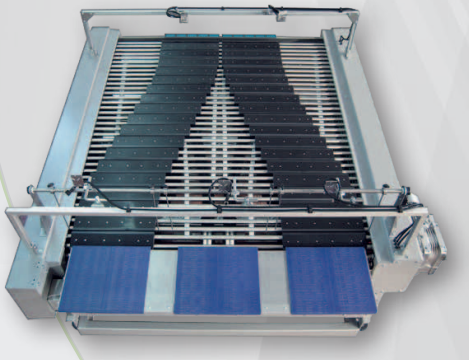

I VANTAGGI PRINCIPALI DEI DEVIATORI E ALLINEATORI A PATTINI T18 E T25 SONO:

- l'eccezionale robustezza ed affidabilità fanno di queste macchine i partner ideali per impieghi in presenza di carichi gravosi; inoltre, le grandi dimensioni, permettono svariate combinazioni e configurazioni di ingressi ed uscite

- i tubi sono dotati di clips plastiche a sgancio rapido che permettono un facile e veloce accesso alla parte interna della macchina

- il piano di scorrimento dei pattini è formato da un'unica piastra di polizene opportunamente sagomata e lavorata con macchine CNC; questo permette una facile e veloce manutenzione

- bassi costi di gestione e manutenzione

I DEVIATORI ED ALLINEATORI A PATTINI T18 E T25 SONO INDICATI PER:

- prodotti pesanti e/o ingombranti
- vassoi in plastica, polistirolo, cartone e vaschette termoformate
- fardelli, clusters e casse
- prodotti inscatolati (wraparound o cartone americano)

C.M.C. IMPIANTI

CARATTERISTICHE TECNICHE

- la movimentazione dei tubi, e quindi dei pattini, avviene per mezzo di due catene poste alle estremità dei tubi stessi
- la motorizzazione è diretta ed il riduttore è in asse con l'albero di traino; il traino può avvenire tramite riduttore o servomotore
- sono disponibili svariate tipologie di pattini in funzione del prodotto da trasportare in modo da garantire un ottimo grip
- in base alle capacità produttive, il gruppo di scambio può essere comandato da cilindri pneumatici o servomotori

CARATTERISTICHE COSTRUTTIVE

- standard: la macchina è realizzata con struttura in acciaio al carbonio verniciato
- acciaio Inox: la struttura della macchina è realizzata in acciaio inox

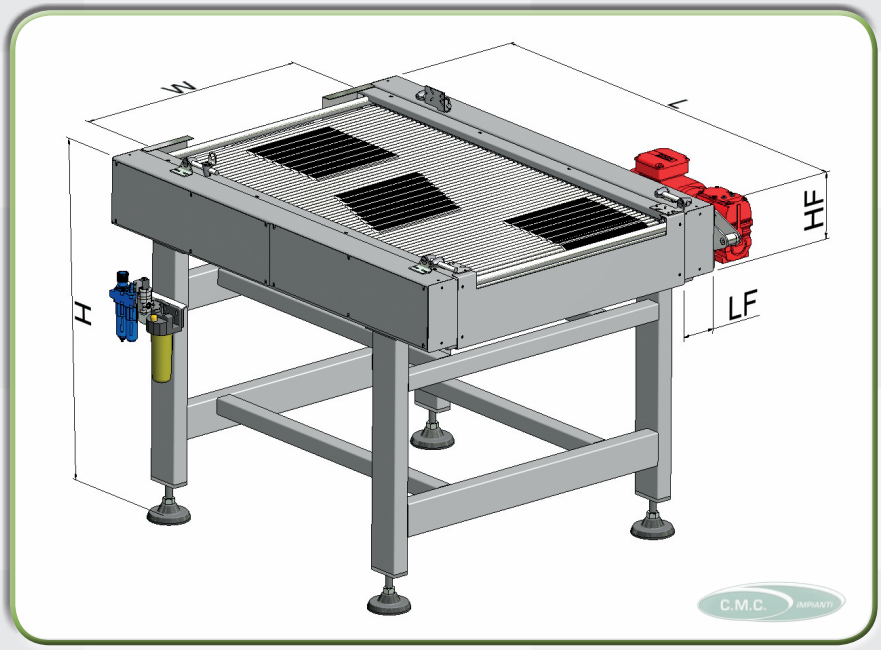

A RICHIESTA

- le macchine possono avere la struttura realizzata in acciaio inox con design "easy cleaning", le catene di traino dei tubi nichelate ed altri componenti sottoposti a trattamenti antiossidazione
- motorizzazione rinviata sotto alla macchina con traino a catena
- deviatore in grado di dividere e ruotare contemporaneamente i prodotti (giracluster)
- interfacce a cinghioli o a rete modulare in ingresso e in uscita per facilitare il trasferimento dei prodotti e senza scomporli

	T18	T25
Velocità max (m/1')	80 *	80 *
Peso max. prodotto trasportato (Kg)	30	50
Max numero di scambi con attuatore pneumatico (n/1')	110	110
Max numero di scambi con attuatore servoazionato (n/1')	500	500
Larghezza utile W (mm)	da 1.000 a 1.800	da 1.000 a 2.200
Lunghezza standard L (mm)	da 1.630 a 3.420	da 2.090 a 3.420
Altezza H (mm)	da 500 a 1.500	da 500 a 1.500
Larghezza fiancate LF (mm)	195	225
Altezza fiancate HF (mm)	280	350

Note:
* dipende dalla dimensione e dal peso dei prodotti
I dati tecnici possono variare a discrezione del costruttore anche senza preavviso.

C.M.C. IMPIANTI srl
Via Zocchese, 149/B - 41052 Roccamalatina di Guiglia (MO) ITALY
Tel. +39.059.795013 - 059.795561 - info@cmcimpianti.it - www.cmcimpianti.it